Мебельная фабрика
КУРАЖ

Схема сборки изделия
Спальня «ПАРМА НЕО»
Комод высокий СП.0618.402

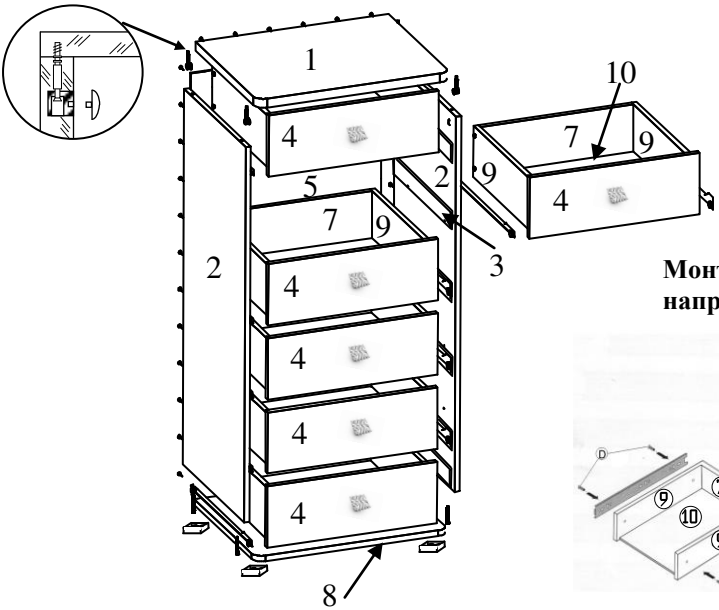

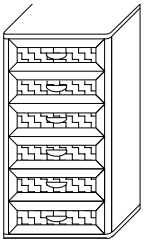

Монтаж шариковых направляющих

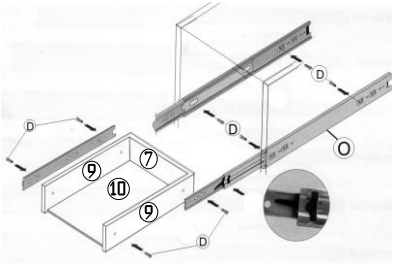

ПОРЯДОК СБОРКИ

1. На нижней части дна (8) прикрепить регулируемые опоры (C) шурупами (D).
2. Вкрутить стержни эксцентриков (M) в предварительно забитые втулки в отверстия на крышке (1).
3. Разъединить шариковые направляющие (O) с помощью пластмассового рычага.
4. Закрепить шурупами (D) телескопическую часть направляющих (O) планках (3), установленных на боковинах (2).
5. Соединить дно (8) с боковинами (2) еврошурупами (A).
6. Вставить шайбы эксцентриков (M) в глухие отверстия на боковинах (2).
7. Одеть крышку (1) и закрепить на боковинах (2), прижав стержни эксцентриков шайбами (M). Это достигается поворотом шайбы эксцентрика по часовой стрелке при помощи отвертки.
8. Проверить диагонали и только после этого прибить заднюю стенку (5) гвоздями (N).
9. Установить заглушки (B) в головки еврошурупов (A) и заглушки (L) в головки эксцентриков (M).
10. Собрать ящик, соединив боковые стенки (9) со стенками (6) еврошурупами (A).
11. Вставить дно (10) в пазы стенок ящика и соединив боковые стенки (9) со стенкой (7) еврошурупами (A).
12. Закрепить малую часть направляющих (O) на боковых стенках ящика (9) шурупами (D).
13. Соединить фасад ящика (4) с передней стенкой (6) шурупами (F).
14. Прикрепить к фасаду ящика (4) ручку (E) винтом (K).
15. Остальные ящики собрать аналогично пунктам 10-14.
16. Для жесткости ящика под дно (10) установить уголки (W).
17. Установить внутрь изделия выдвижные ящики.

ОБЩИЕ ПРАВИЛА СБОРКИ КОРПУСНОЙ МЕБЕЛИ.

1. Внимательно изучить эскиз и инструкцию по сборке.
2. Разложить детали согласно инструкции.
3. Скрепить боковины с горизонтами с помощью шкантов и еврошурупов.
4. После того, как секция собрана в коробку, необходимо измерить диагонали. Они должны быть одинаковыми (+/- 1-2мм). Только после этого вы можете прибить заднюю стенку.
5. Положив изделие на боковину, примерить створки(створку).
6. Присадка осуществляется относительно верхнего горизонта.
7. При наличии нескольких створок, присадка начинается с верхней (относительно верхнего горизонта) и продолжается поочередно, с учетом зазора между створками.
8. При установке изделия, его нужно ставить на ровную поверхность. В противном случае возможно несовпадение углов створок и ровности всего изделия.
9. Небольшое отклонение в створках выравнивается регулировочными винтами.
10. При наличии в изделии угловой стяжки нужно помнить, что стороны у нее разные по длине, значит, и расстояние до ценров.
11. При наличиив в изделии шкантов нужно помнить, что в первую очередь шкант помещается в поперечное отверстие, а затем присаживается в продольное.
12. При использовании шурупов обратите внимание на то, чтобы они не оказались слишком длинными или короткими.
13. Подпятники прибиваются ограничительным ребром внутрь.

УПАКОВОЧНЫЙ ЛИСТ

2. Стенка боковая	1101x450	2 шт.
1. Крышка	600x485	1 шт.
3. Планка	400x60	12 шт.
4. Фасад ящика	180x529	6 шт.
5. Стенка задняя	1139x595	1 шт. ДВП
9. Бок ящика	150x450	12 шт.
6,7. Пер./задн.ст.ящика	150x476	6/6 шт.
10. Дно ящика	425x484	6 шт. ДВП
8. Дно	600x480	1 шт.

КОМПЛЕКТ ФУРНИТУРЫ

A) Еврошуруп x50 52 шт	B) Заглушка 4 шт	C) Опора серая 4 шт	D) Шуруп 3,5x16 88 шт	E) Ручка 6 шт.
F) Саморез 4x25 12 шт		H) ключ шестигранный 1 шт	U) Заглушка технологическая 4 шт.	K) Винт 4x35 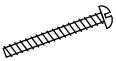 6 шт
L) Заглушка для эксцентрика 4 шт	M) Эксцентрик 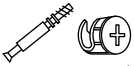 4 шт	N) Гвозди 35 шт	O) Направляющие 450 6 к-тов	W) Уголок с саморезом 24 шт.

Внимание!!! Предприятие оставляет за собой право вносить в изделие конструктивные изменения, в том числе с заменой фурнитуры.